Fotopomnoževalke

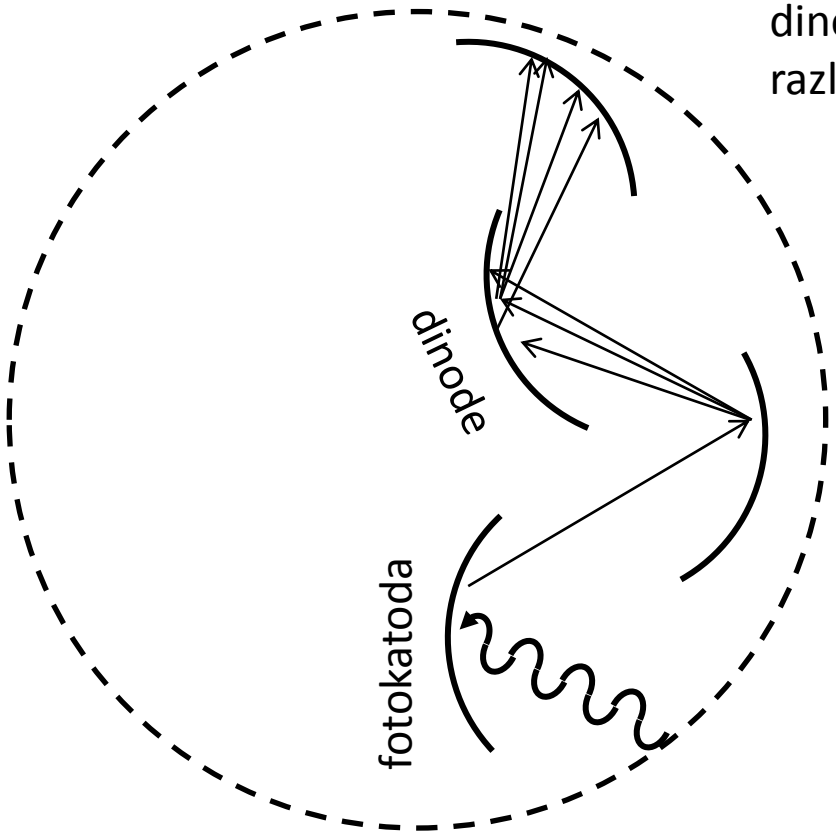

dinode:
različne konfiguracije/geometrije

krožna (side-on) konfiguracija

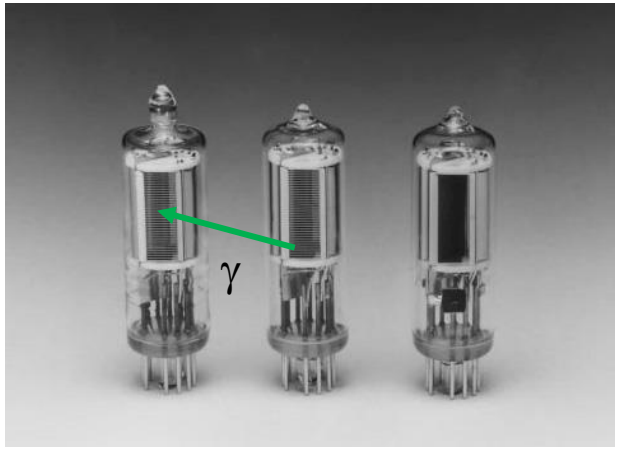

Fotopomnoževalke

Kvantni izkoristek fotokatode:
$\eta(\lambda)$=N(fotoelektronov)/N(γ;λ)

izbira odvisna od uporabe

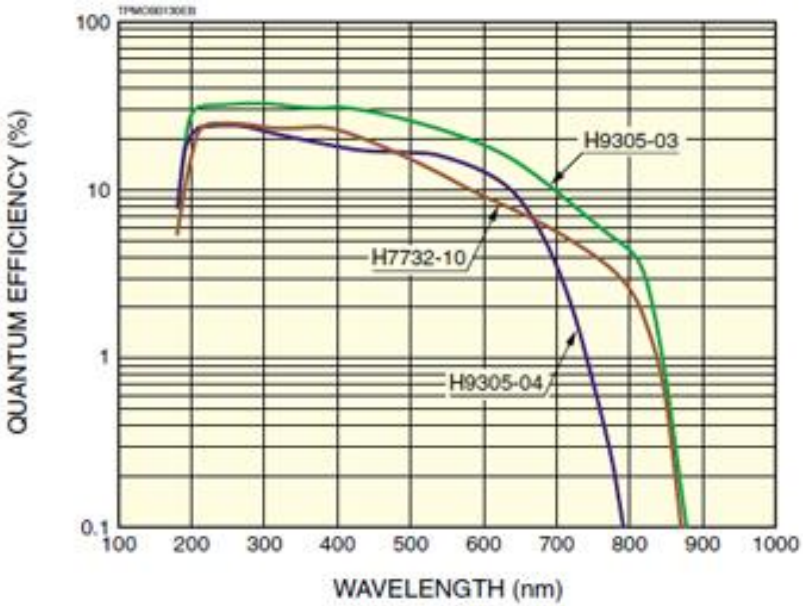

UV vidna svetloba IR

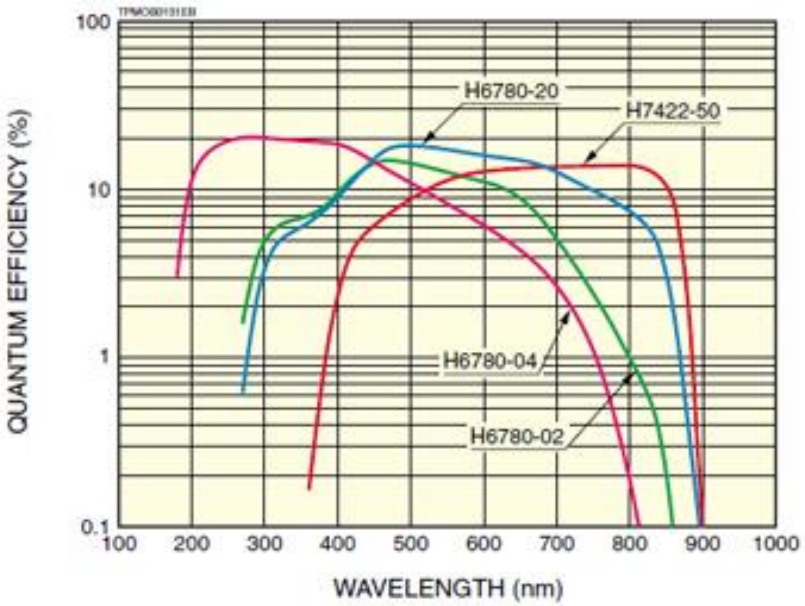

UV vidna svetloba IR

Fotopomnoževalke

dinode → microchannel plate (MCP)

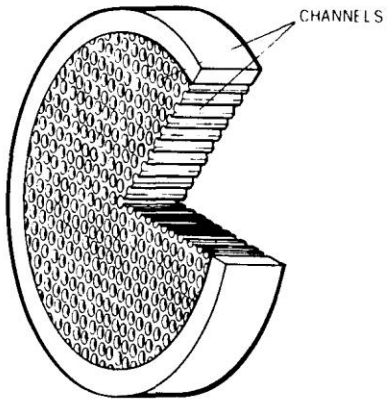

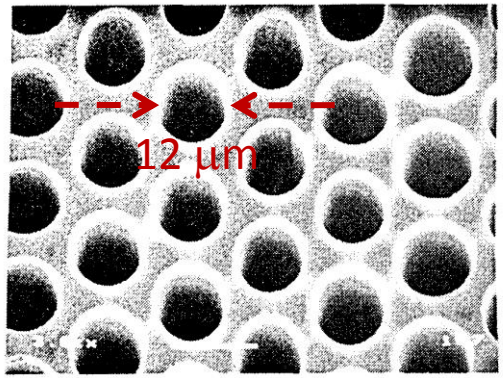

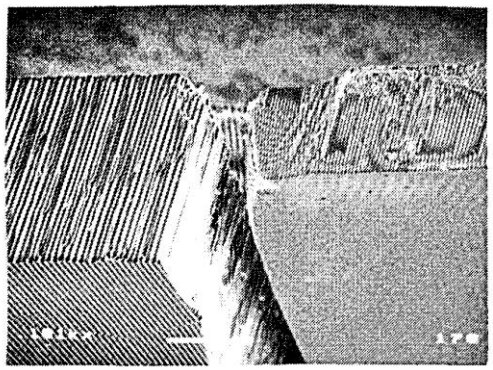

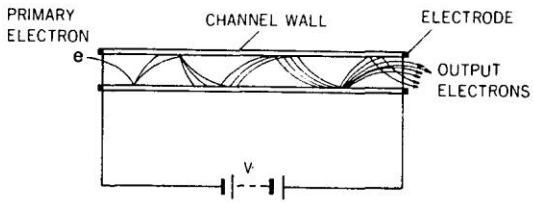

tipični pomnoževalni faktorji: 10^5
možna uporaba več MCP zaporedno

v povezavi s segmentirano anodo
$\Rightarrow$ detektor občutljiv na pozicijo vpadnih γ

APD – Avalanche PhotoDiode

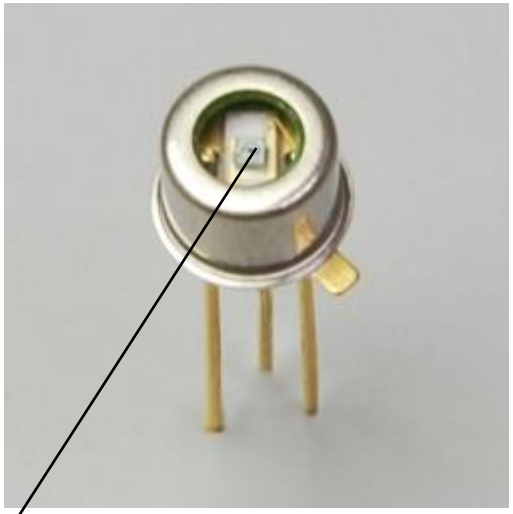

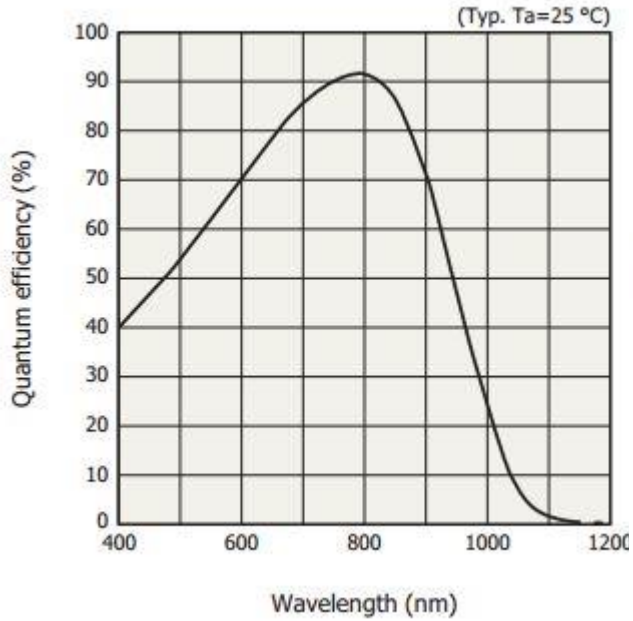

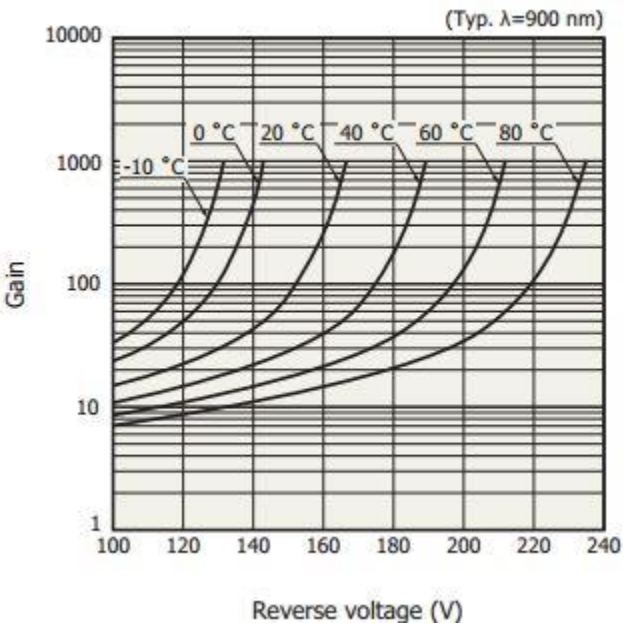

UV vidna svetloba IR

fotoobčutljivo območje r ~ 0,1 mm

HAPD – Hybrid Avalanche PhotoDiode

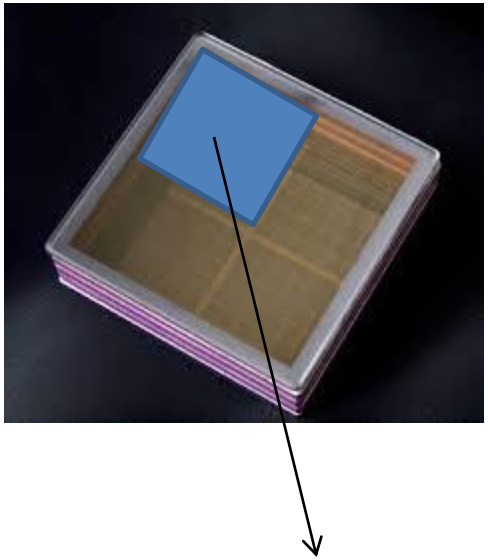

6x6 APD

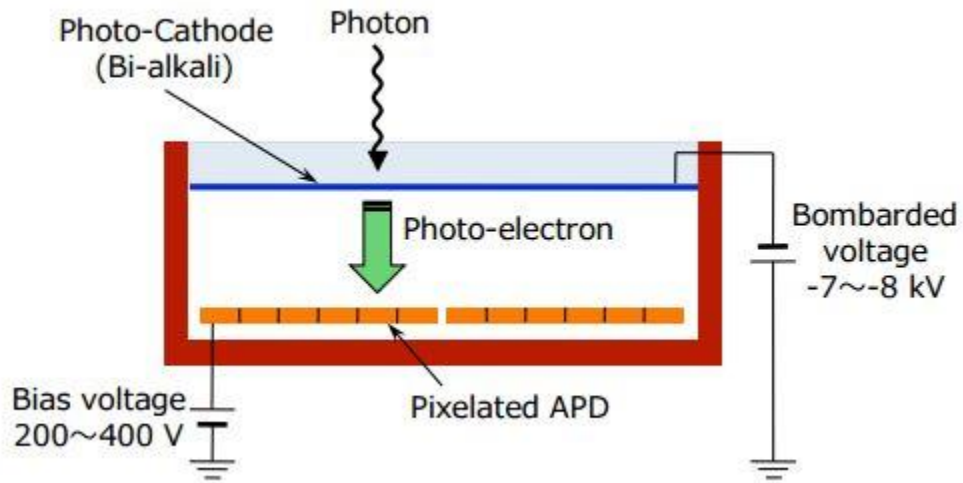

faktor pomnoževanja $7 \cdot 10^4$