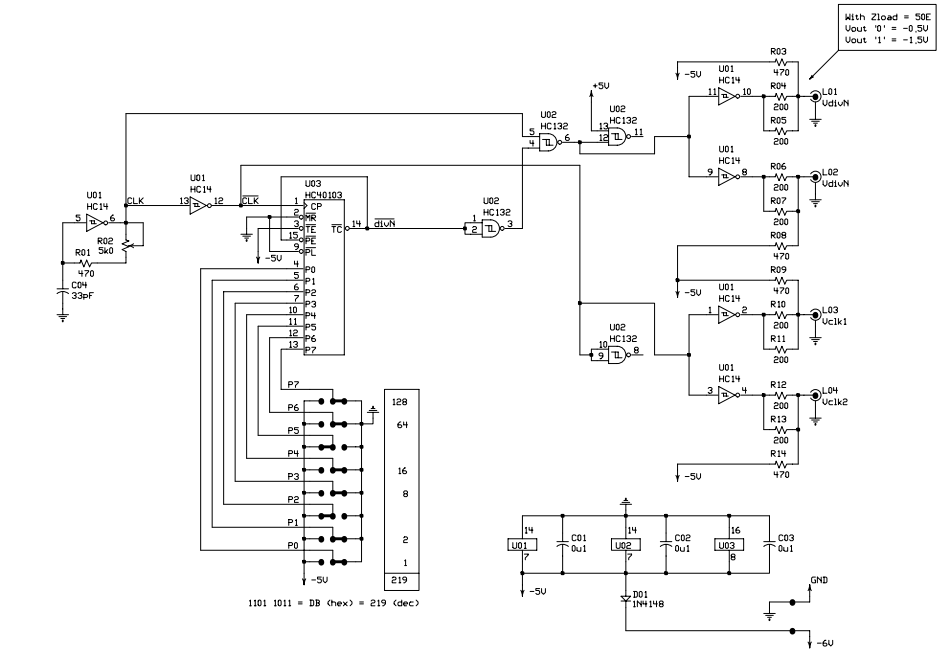

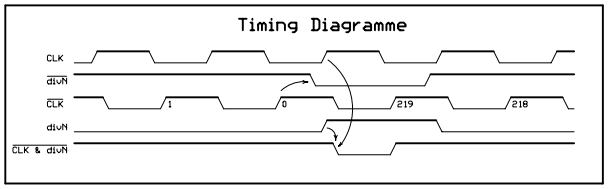

Institut Jožef Stefan, Ljubljana			
projekt/naloga :	First Bunch Sym.	načrtoval	E. Margan
sestavni del :	Div. by N	risal	E. Margan
pripombe :	tolerance uporov 5 %	datum	1999.04.07.
	tolerance kondenzatorjev 20 %	list	1/1
		koda	F927-V1-X1