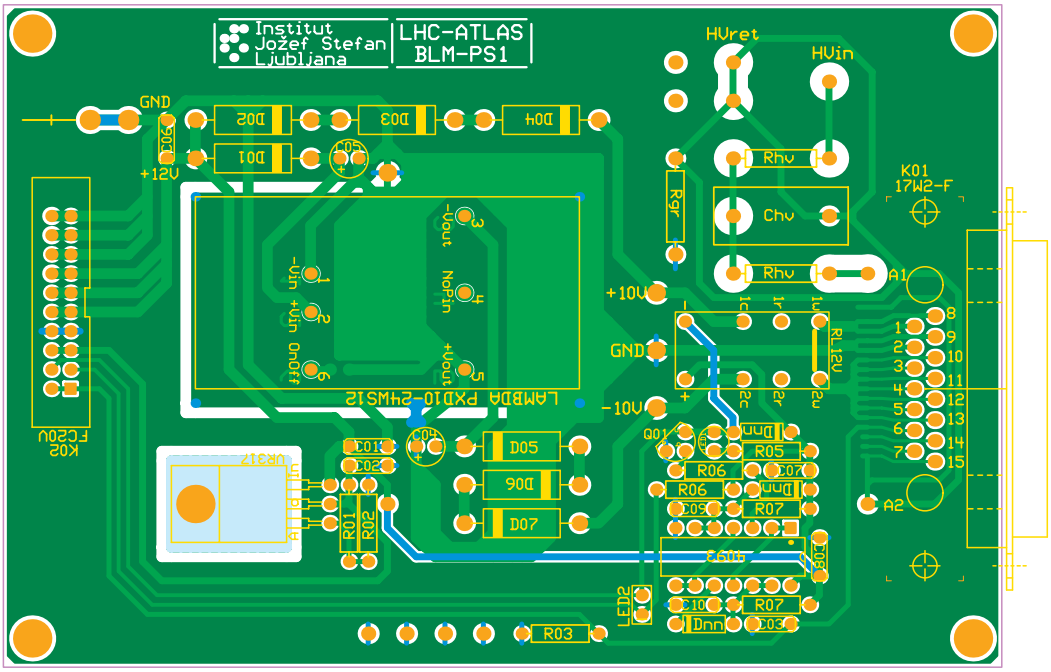
Institut
Jožef Stefan
Ljubljana
LHC-ATLAS
BLM-PS1
HVret
HVin
GND
+12V
D01
D02
D03
D04
C05
R05
Rhv
Chv
Rhv
K01
17W2-F
A1
A2
+10V
GND
-10V
RL12V
Q01
C06
R06
R07
D05
D06
D07
C01
C02
R01
R02
C03
C04
R03
LED2
K02
FC20V
LAMBDA PXD10-24WS12
-Vout
NoPin
+Vout
-Vin
+Vin
On-off