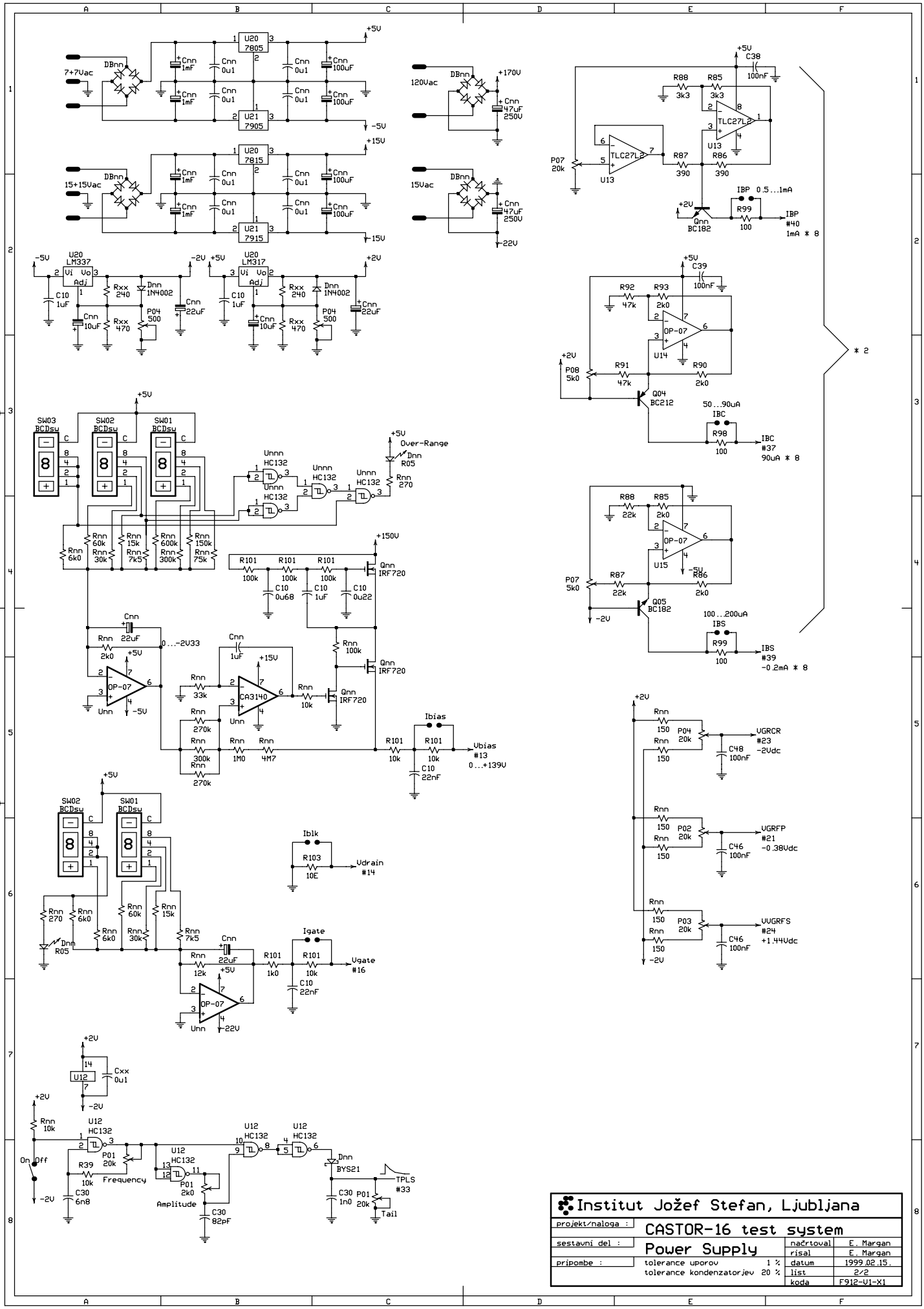

Institut Jožef Stefan, Ljubljana

projekt/naloga :	CASTOR-16 test system		
sestavni del :	Power Supply	načrtoval	E. Margan
		risal	E. Margan
pripombe :	tolerance uporov 1 %	datum	1999.02.15.
	tolerance kondenzatorjev 20 %	list	2/2
		koda	F912-V1-X1