HPPF1 PCB

Heater Patch-Panel 1 Forward (ver. 4)

2005.10.18.
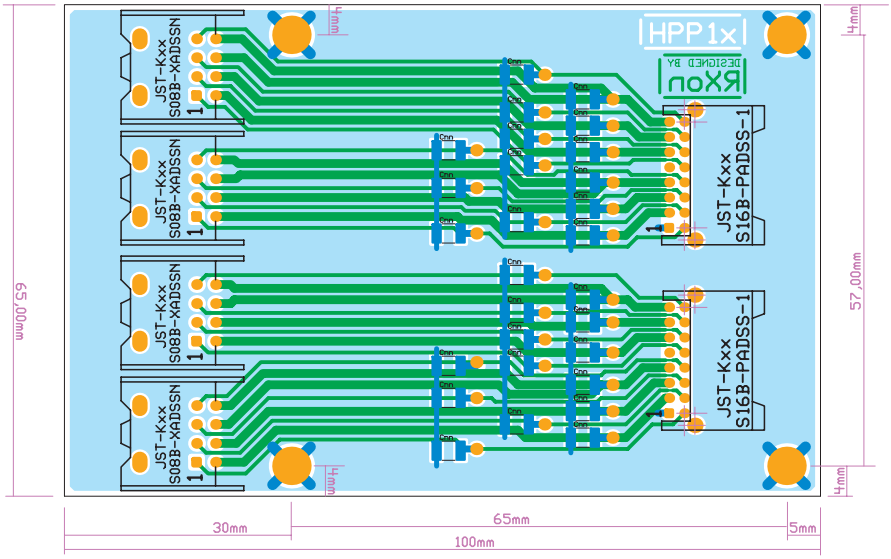
<erik.margan@ijs.si>